■	標 準
	特 殊
	試 作
	構 想
	見 積

指示ナキ角部 0.3C面取リ

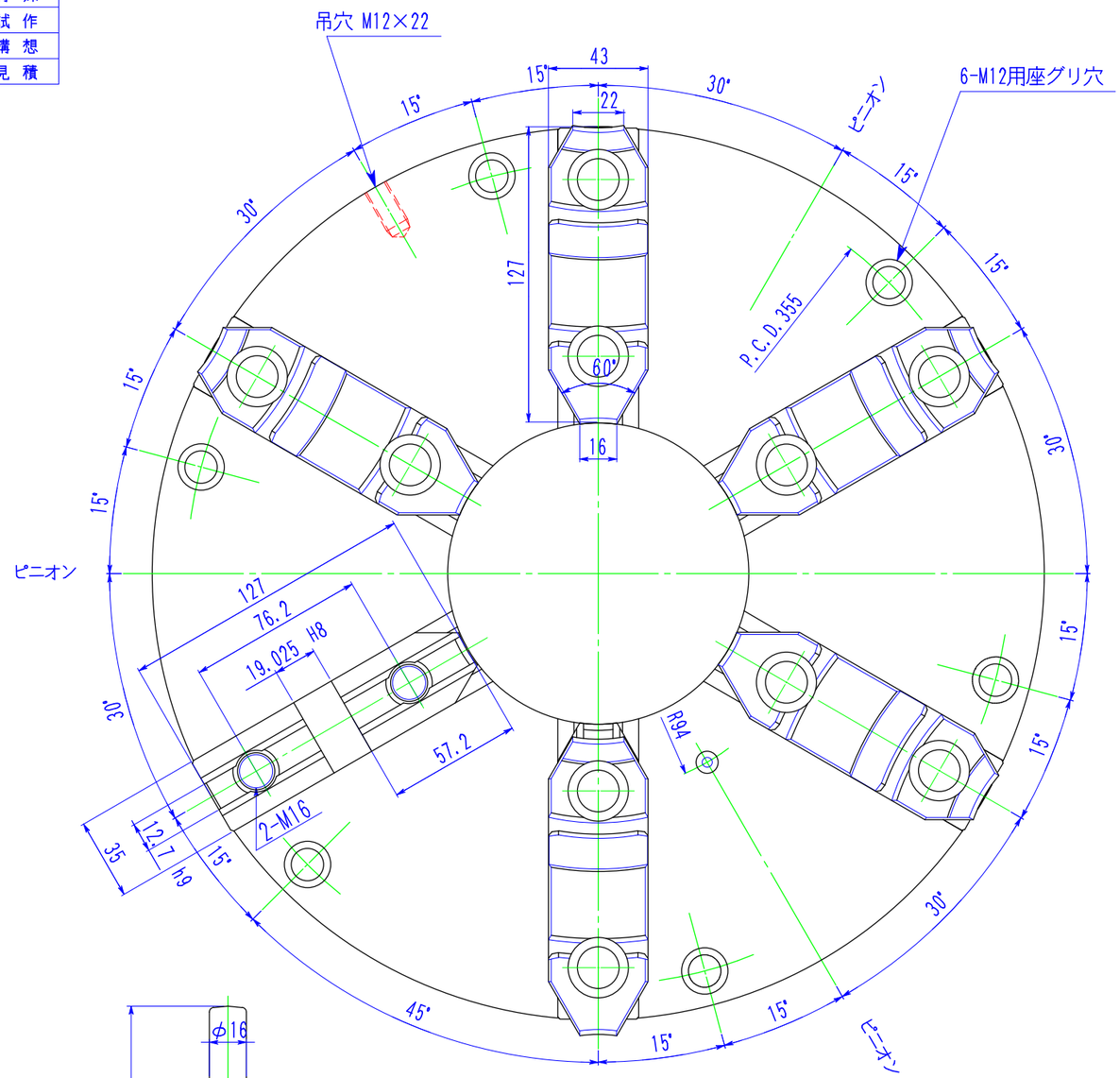

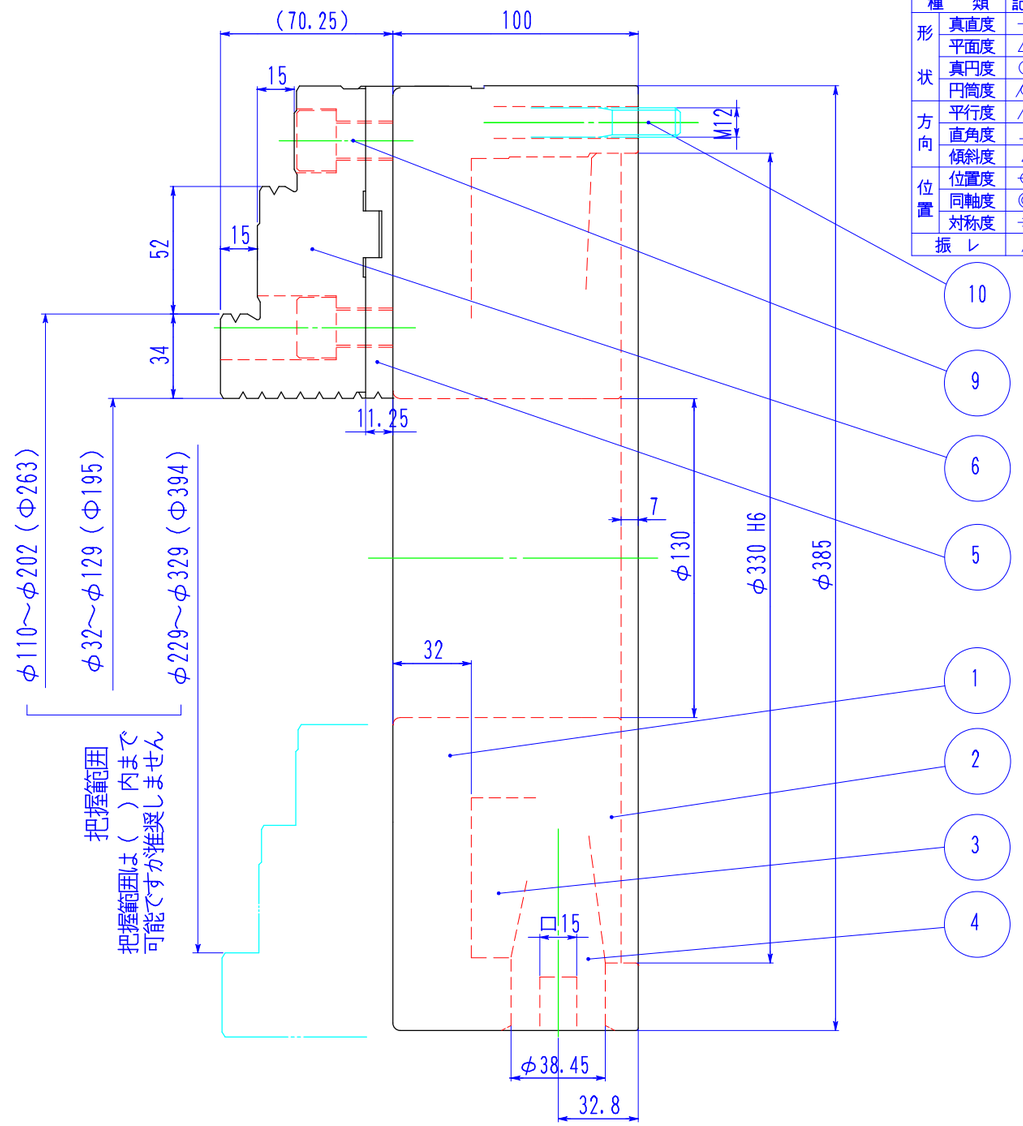

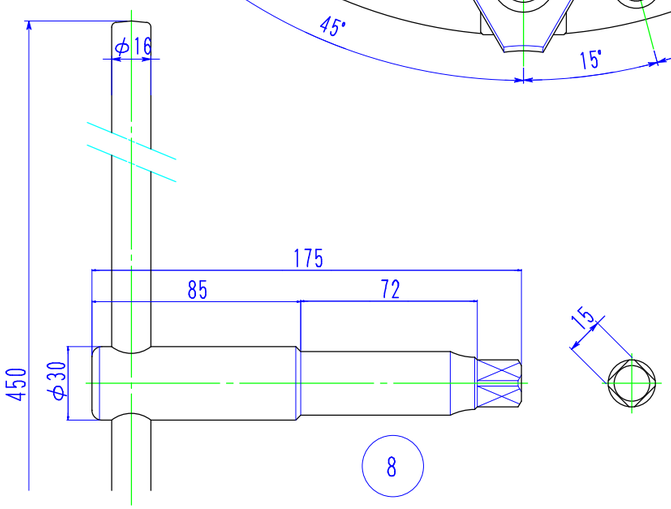

8

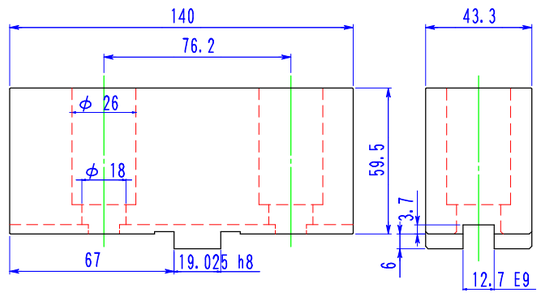

7

表面アラサ	
▽▽▽▽	0.8S
▽▽▽	6.3S
▽▽	25S
▽	100S
普通寸法差（削り加工）	
0.5～6	± 0.1
6～30	± 0.2
30～120	± 0.3
120～315	± 0.5
315～1000	± 0.8

形状・位置ノ精度ノ種類ト図記号

種	類	記号
形状	真直度	—
	平面度	▱
	真円度	○
	円筒度	⌭
方向	平行度	//
	直角度	⊥
	傾斜度	∠
位置	位置度	⌖
	同軸度	◎
	対称度	⌯
振 レ		↗

品番	部 品 名	材 質・寸 法	個数	処 理・加 工	図 番
10	チャック取付ケボルト	SCM-435 M16×35	12	JIS規格	
9	トップジョー組付ケボルト	SCM-435 M12×110	6	JIS規格	
8	ハンドル	SCM-415 （本体）	1	浸炭	
7	ソフトトップジョー	S 45C	6		
6	ハードトップジョー	SCM-415	6	浸炭	
5	マスタージョー	SCM-415	6	浸炭	
4	ピニオンギヤー	SCM-415	3	浸炭	
3	スクロールギヤー	SCM-435	1	調質	
2	カバー	FC-250	1		
1	ボディー	FC-300	1		

品名 型番	TC385F6 六ツ爪スクロールチャック			適用サイズ	
三角法	2/5	設計 Y.M	製図 Y.T	検図	記事
尺度	Kobayasi 小林鉄工（株）			図番	TC385F6 外観図
作成日	2022年 09月 07日			実施	年 月～ 年 月

表面処理		
調質	硬サ	
浸炭	硬サ	HRC
	深サ	

付号	年.月.日	変 更 記 事	記印
△			
△			