■	標　準
	特　殊
	試　作
	構　想
	見　積

指示ナキ角部 0.3C面取り

形状・位置ノ精度ノ種類ト図記号		
種　類		記号
形状	真直度	—
	平面度	▱
	真円度	○
	円筒度	⌭
方向	平行度	//
	直角度	⊥
	傾斜度	∠
位置	位置度	⌖
	同軸度	◎
	対称度	⌯
振　レ		↗

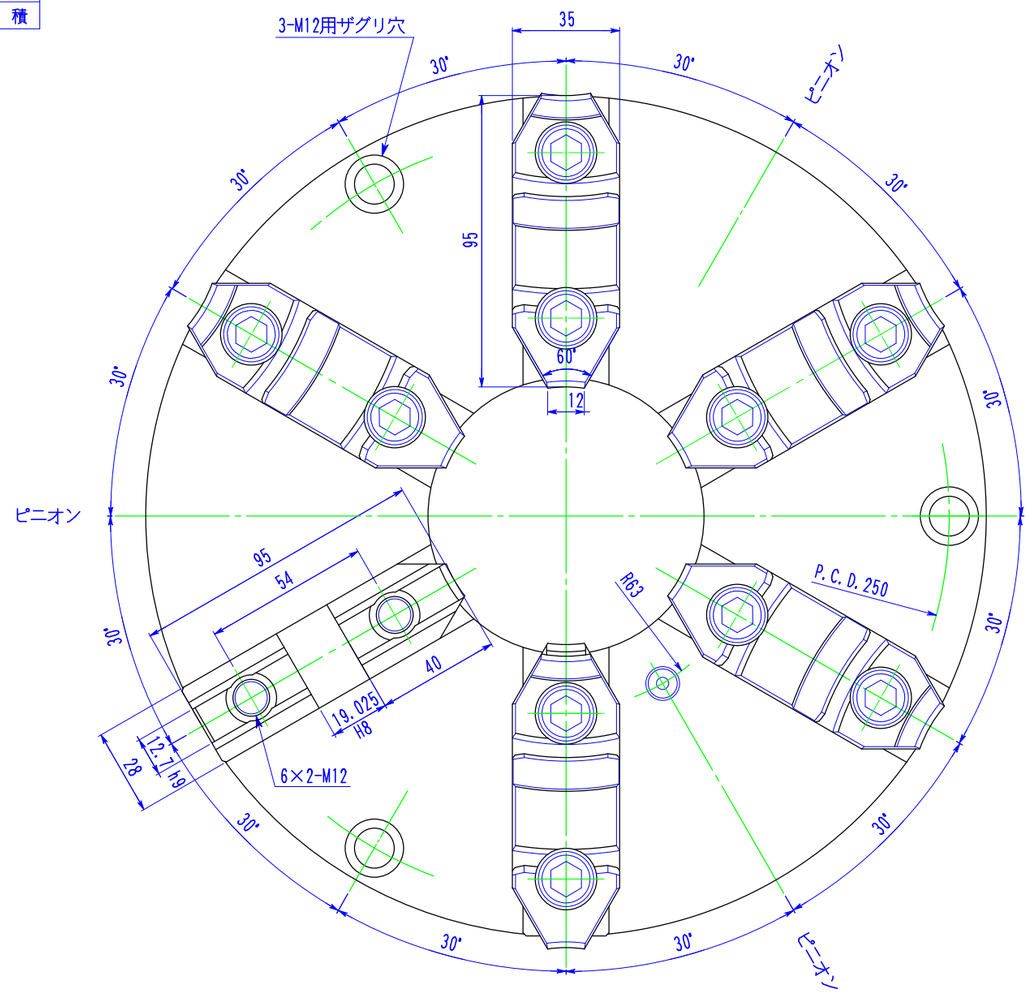

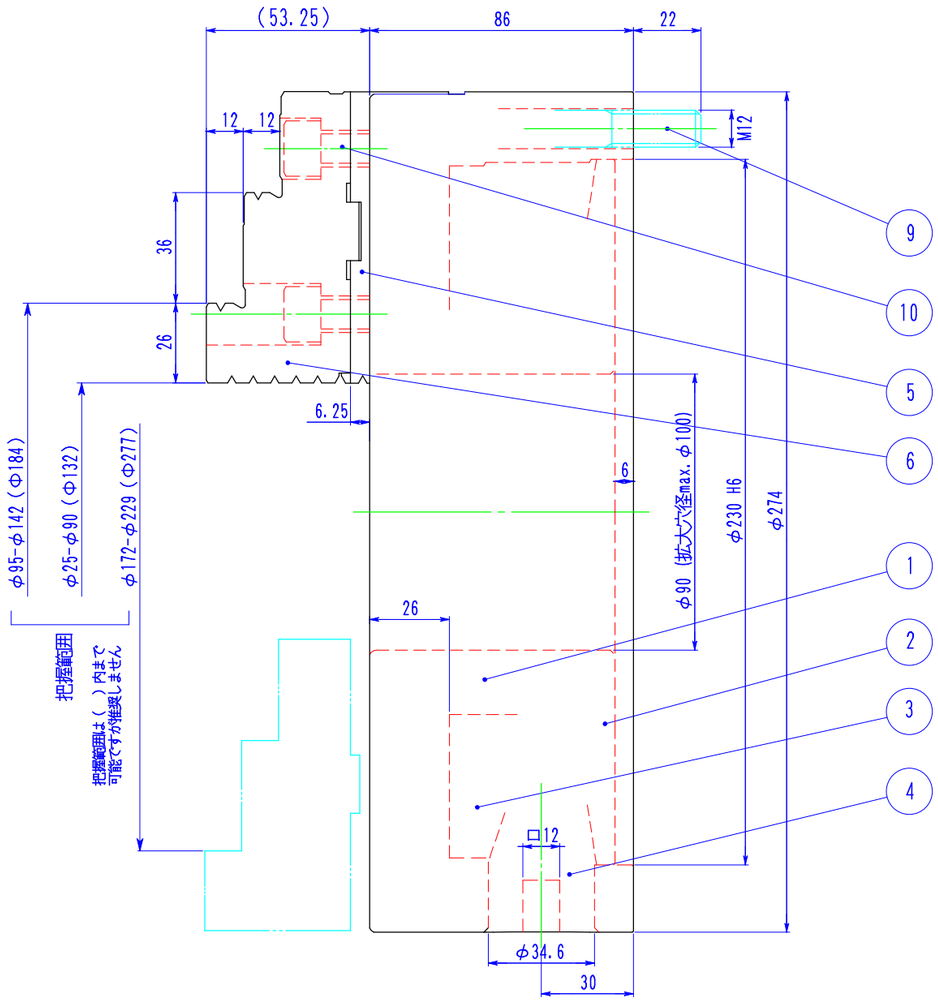

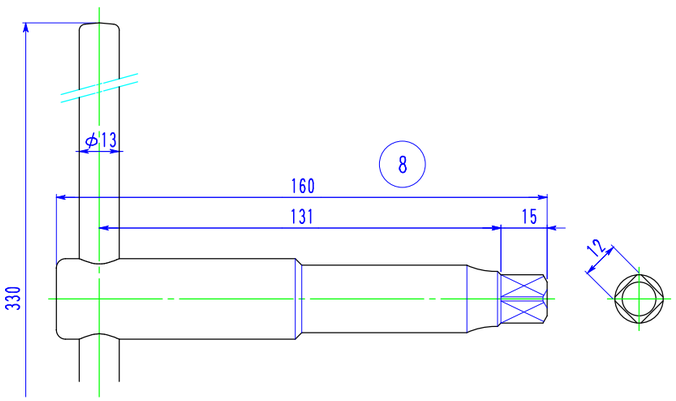

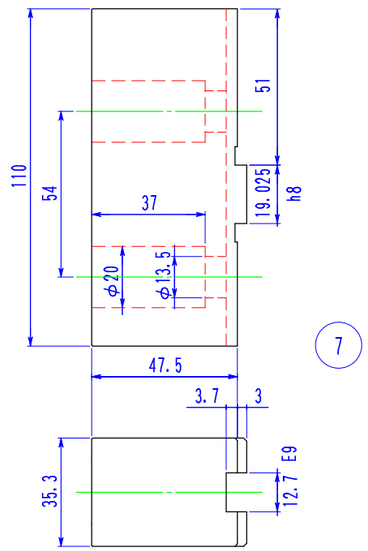

表面アラサ	
▽▽▽▽	0.8S
▽▽▽	6.3S
▽▽	25S
▽	100S
普通寸法差（削り加工）	
0.5～6	± 0.1
6～30	± 0.2
30～120	± 0.3
120～315	± 0.5
315～1000	± 0.8

品番	部　品　名	材　質・寸　法	個数	処　理・加　工	図　番
10	トップジョー組付ボルト	SCM-435　M12×25	12	JIS 市販品	
9	チャック取付ボルト	SCM-435　M12×95	3	JIS 市販品	
8	ハンドル(本体)	SCM-415	1	浸炭	
7	ソフトトップジョー	S45C	6		
6	ハードトップジョー	SCM-415	6	浸炭	
5	マスタージョー	SCM-415	6	浸炭	
4	ピニオン	SCM-415	3	浸炭	
3	スクロールギヤー	SCM-435	1	調質	
2	カバー	FC-250	1		
1	ボディー	FC-300	1		

表面処理		品名 型番	TC273F6 六ッ爪スクロールチャック			適用サイズ	
調質	硬サ	三角法	1/2	設計 Y.M	製図 Y.T	検図	記事
浸炭	硬サ HRC						
	深サ	尺　度	Kobayasi 小林鉄工（株）			図番	TC273F6 外観図
作　成　日	2022年07月05日					実施	年　月～　年　月

符号	年.月.日	変　更　記　事	記印
△			
△			